ZANUSSI PROFESSIONAL

ARTICOLO N°

MODELLO N°

NOME

SIS #

AIA #

# Idea
# Elemento neutro su base armadiata per 3 bacinelle GN con ruote e due scorrivassoi, H=750mm



| | |
|---|---|
| **322071 (F00N3KW00S)** | Elemento neutro su base armadiata per 3 bacinelle GN con ruote e due scorrivassoi in acciaio inox, H=750mm |

## Descrizione

**Articolo N°**

Design compatto, ideale per ambienti con spazio ridotto. Scorrivassoi pieghevoli in acciaio inox AISI 304 sui lati lunghi. Unità montata su ruote alte 125 mm, 2 piroettanti e 2 con freno. Piano superiore utilizzabile come ampia superficie espositiva o di lavoro. Porte a chiusura ammortizzata lato operatore. Base armadiata neutra con ante. Struttura robusta, con pannellature laminate su 4 lati. Altezza piano di lavoro: 750 mm.

## Caratteristiche e benefici

- Design compatto, ideale per ambienti con spazio ridotto.
- CB e CE certificati da un ente terzo notificato.
- Porte a chiusura ammortizzata lato operatore.
- Opzioni disponibili tramite richieste speciali: colori, scorrivassoi, sovrastrutture, piedini/ruote, altezza 750mm per bambini.
- Piano superiore utilizzabile come ampia superficie espositiva o di lavoro.
- Le zoccolature in acciaio inox sono disponibili come accessorio.
- Scorrivassoi in acciaio inox AISI 304 incassato a filo sui lati lunghi, può essere ripiegato verso il basso per facilitare il passaggio delle unità attraverso le porte.
- Ideale per linee self senza operatore.
- Unità montata su ruote da 125 mm, 2 girevoli e due con freni.
- Il cibo, introdotto alla temperatura corretta, mantiene la sua temperatura interna secondo gli standard Afnor.
- Dimensioni disponibili: 1, 2, 3, 4 GN.
- Grazie alla struttura in vetro elegante e minimalista, cibo e polvere non restano incastrati per una più facile pulizia.

## Costruzione

- Piano in acciaio inox AISI 304.
- Struttura robusta, con pannellature laminate su 4 lati.

**Approvazione:**

**Idea**
**Elemento neutro su base armadiata per 3 bacinelle GN con ruote e due scorrivassoi, H=750mm**

**Fronte**

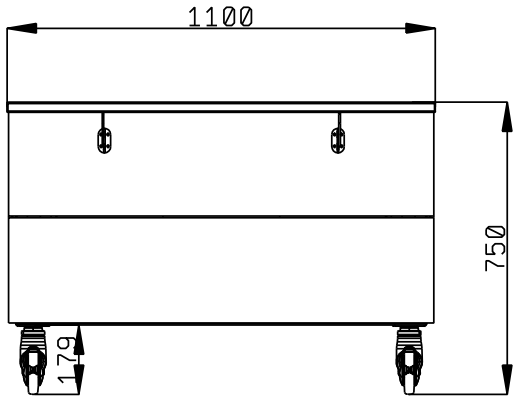


**Lato**

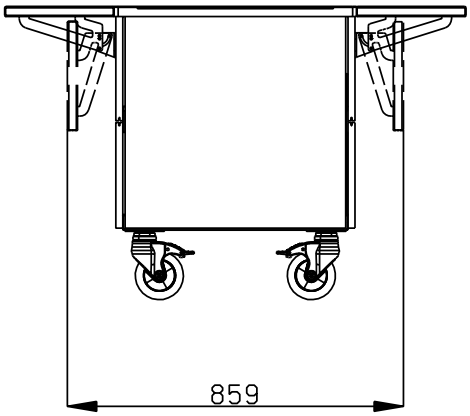


**Alto**

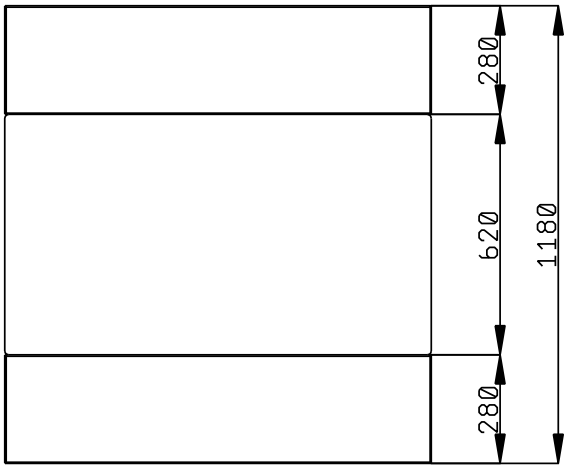


## Informazioni chiave

| | |
|---|---|
| **Numero porte:** | |
| **322071 (F00N3KW00S)** | 2 |
| **Dimensioni esterne, larghezza:** | 1100 mm |
| **Dimensioni esterne, profondità:** | 1180 mm |
| **Dimensioni esterne, altezza:** | 750 mm |
| **Peso netto:** | 83 kg |
| **Altezza imballo:** | 780 mm |
| **Larghezza imballo:** | 900 mm |
| **Profondità imballo:** | 1140 mm |
| **Volume imballo:** | 0.8 m³ |


L'azienda si riserva il diritto di apportare modifiche ai prodotti senza preavviso